ЛИМЦ.60148.19.000.003

Перв. примен.

ЛИМЦ.60148.19.000.000

Справ. №

Подп. и дата

Инв. № дубл.

Взам. инв. №

Подп. и дата

Инв. № подл.

√ Ra 12,5 (√)

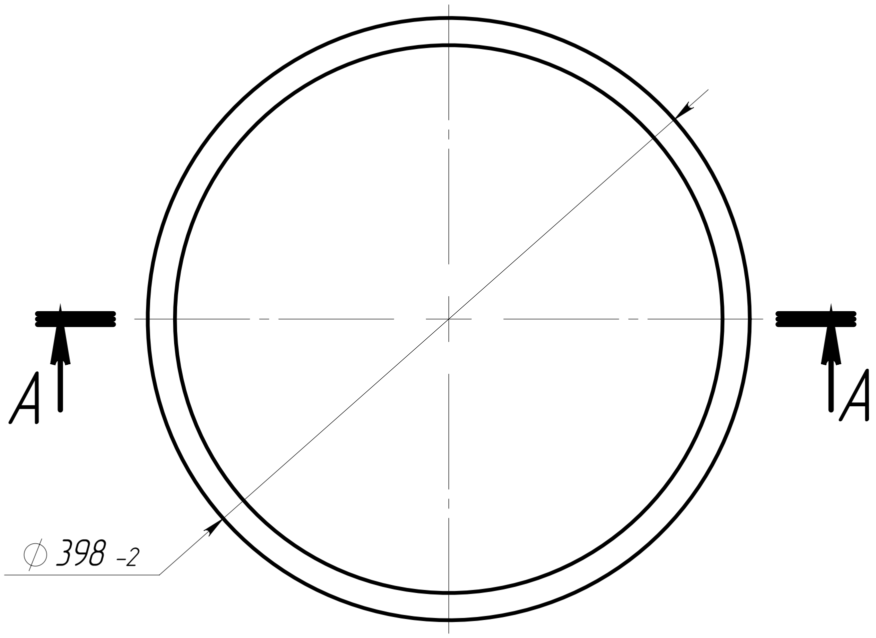

А–А (1:1)

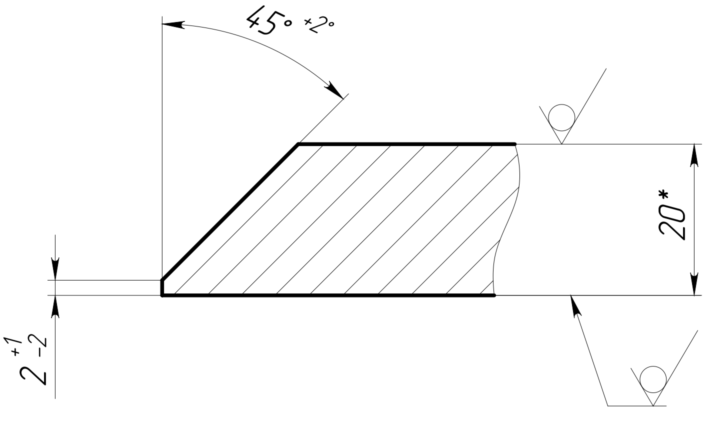

1. *ŭǪǄȟȝǺ ȝǵȉ ǻǹǺǪǪŌǸǴ.
2. ūǪǺǴǅǺŇǪǪǼȆ ŇǫŇǅȹǪǟȝȹǅȝ ǟȝǺǼȝǰǪ.

| | | | | | |
|---|---|---|---|---|---|
| Изм. | Лист | № докум. | Подп. | Дата | |
| Разраб. | | Быков | | 28.10.25 | |
| Пров. | | Лаптев | | | |
| Т. контр. | | | | | |
| | | | | | |
| Н. контр. | | | | | |
| Утв. | | Соломатин | | | |

ЛИМЦ.60148.19.000.003

Заглушка

| Лит. | Масса | Масштаб |
|---|---|---|
| | 18.10 | 1:5 |
| Лист | Листов 1 | |

Лист $\frac{\text{Б–ПН–20 ГОСТ 19903–2015}}{\text{09Г2С ГОСТ 19281–2014}}$

АО "БТ"

Шифр:

Копировал

Формат А4